DEFENDER MAGNETICO MAG MONOLITO ANTIACIDO MR503 CROMO SATINATO - ø mm.50x25h. compatibile c/serrature Dierre ATRA

Cod. 478489

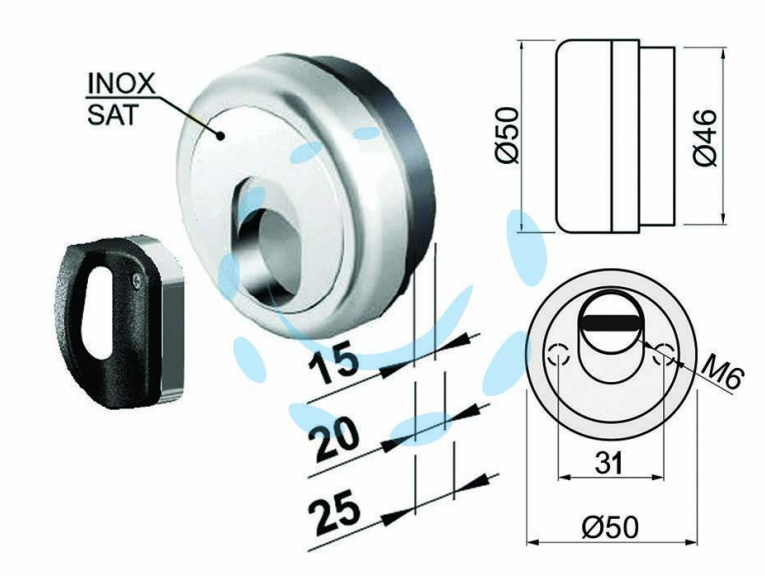

DESCRIZIONE

in acciaio cromato satinato - interasse mm.31 - dotato di 3 chiavi magnetiche - bocchetta in acciaio inox - bocchetta KT5238-39-40 (non inclusa)

Copyright © D'AMICO S.R.L. FORNITURE & SERVIZI
Riproduzione vietata per foto e descrizioni