ELETTROSERRATURA PER CANCELLI CON TETTO 8992 - mm.50/80 DX (8992.1)

Cod. **186476**

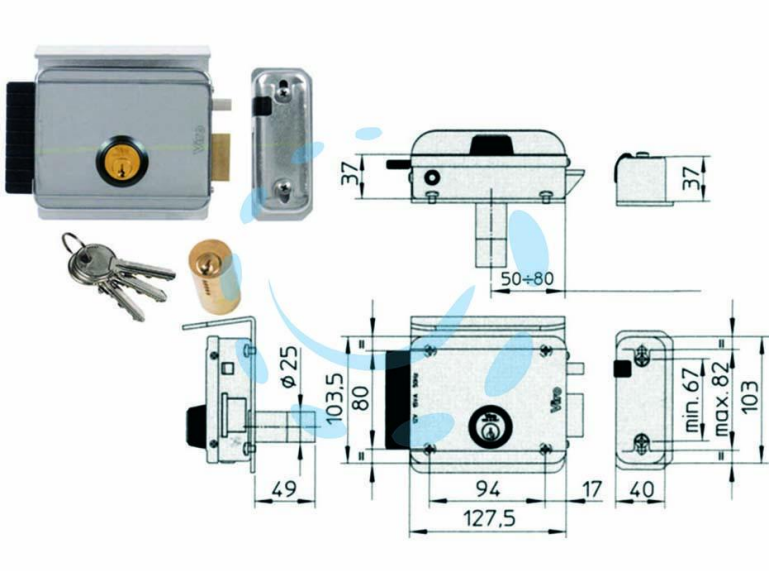

DESCRIZIONE

scatola e bocchetta in acciaio zincato, tensione 12v AC, scrocco autobloccante, entrata regolabile con una semplice operazione attravesso la chiave a brucola in dotazione, apertura dall'interno con chiave, cilindro fisso tondo, dotazione: 3 chiavi profilo VIRO, mod. V97

Copyright © D'AMICO S.R.L. FORNITURE & SERVIZI
Riproduzione vietata per foto e descrizioni