SERRATURA TRIPLICE APPLICARE CON SCROCCO DOPPIA MAPPA BLINDATE 57515 - mm.64 DX/SX (57515480)

Cod. 201445

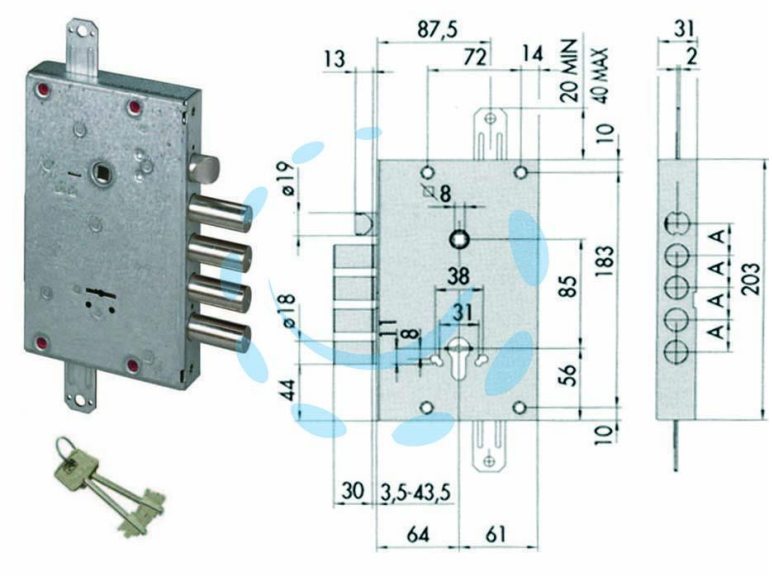

DESCRIZIONE

scatola in acciaio con rivestimento in zinco, 4 mandate, catenacci e scrocco in acciaio nichelato, scrocco reversibile, quadro maniglia mm.8 passante, interasse mm.85 - predisposizione per chiusura supplementare, dotazione: 3 chiavi, aste non comprese

Copyright © D'AMICO S.R.L. FORNITURE & SERVIZI
Riproduzione vietata per foto e descrizioni