D'amico forniture
https://www.damicoforniture.com/

SERRATURA TRIPLICE INFILARE C/SCROCCO DOPPIA MAPPA BLIND. REVERS. 2650 - chiave mm.116 (2650-03)

Cod. 384377

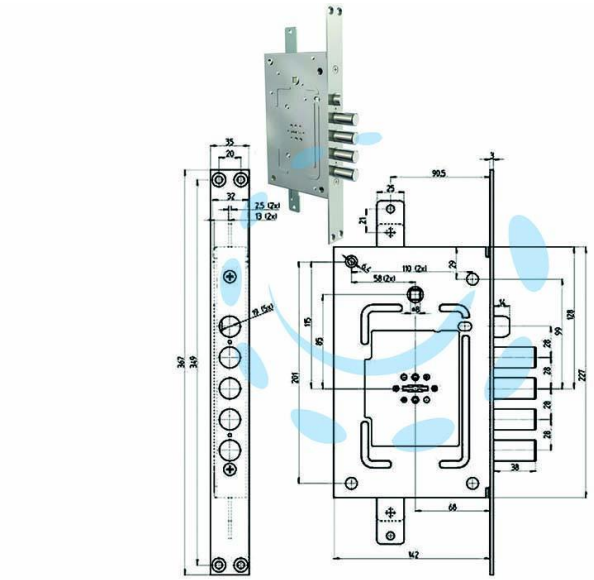

DESCRIZIONE

serratura a doppia mappa per porte blindate con scrocco azionato da chiave e da quadro maniglia - applicazione: infilare - 4 catenacci - interasse mm.28 - finitura zincata - 3 punti di chiusura - numero di chiavi: 3+1C - mostrina esterna, mostrina interna con ciondolo, viti

Copyright © D'AMICO S.R.L. FORNITURE & SERVIZI
Riproduzione vietata per foto e descrizioni