D'amico forniture
https://www.damicoforniture.com/

SERRATURA TRIPLICE P/PORTE BLINDATE CILINDRO EUROPEO REVERS.INT.28 265 - (2651SCR0328CXX)

Cod. 430197

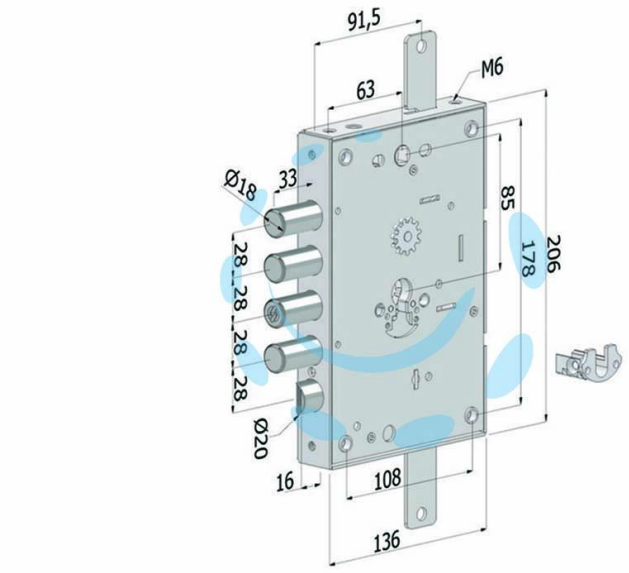

DESCRIZIONE

scatola in acciaio zincato mm.136x206 - serratura a cilindro europeo con movimento ad ingranaggi, corsa mm.30, scrocco reversibile e chiusura triplice - catenacci in acciaio cromato - catenaccio movimentato dalla chiave - sporgenza pistoni mm.3 - serratura reversibile - a serratura chiusa la maniglia non sgancia lo scrocco - possibilità di fissaggio rosetta maniglia con viti passanti interasse mm.38

Copyright © D'AMICO S.R.L. FORNITURE & SERVIZI
Riproduzione vietata per foto e descrizioni